SCHEMATICO ADEGUAMENTO AVANCORPO

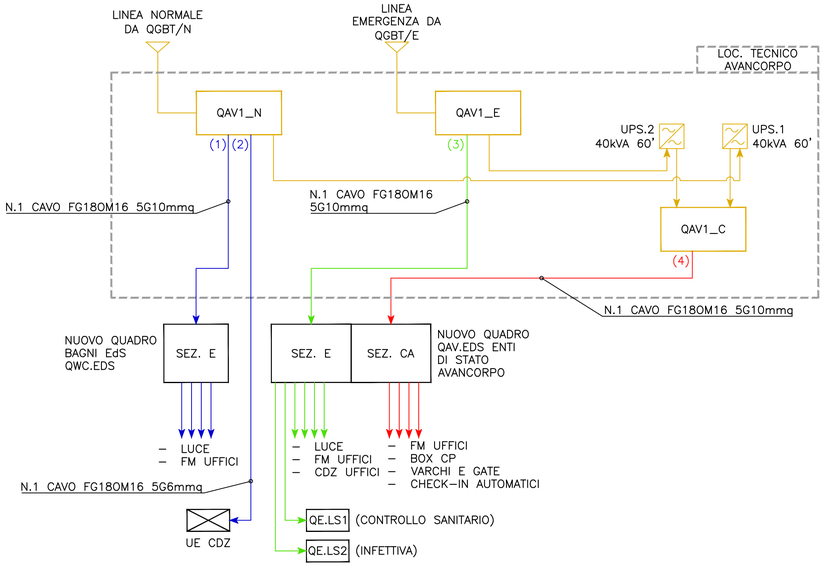

LEGENDA

	NUOVO QUADRO ELETTRICO DI DISTRIBUZIONE / UTENZA SPECIFICA
	QUADRO ESISTENTE
	QUADRO BORDO MACCHINA
	RETE BASSA TENSIONE SEZIONE PRIVILEGIATA / EMERGENZA
	RETE BASSA TENSIONE SEZIONE NORMALE
	RETE BASSA TENSIONE SEZIONE CONTINUITA' ASSOLUTA
	LINEA ESISTENTE

LEGENDA INTERRUTTORI DI ALIMENTAZIONE

(1) NUOVO INTERRUTTORE 4x32 15kA CURVA C
(2) NUOVO INTERRUTTORE 4x20 15kA CURVA D 0,3 cl.A PER ALIMENTARE UE CDZ
(3) NUOVO INTERRUTTORE 4x32 15kA CURVA C
(4) NUOVO INTERRUTTORE 4x32 15kA CURVA C

ENAC
ENTE NAZIONALE PER L'AVIAZIONE CIVILE

Ente Nazionale per l'Aviazione Civile

AEROPORTO CIVILE DI LAMEZIA TERME (CZ)

SACAL

LOTTO L1 - Sviluppo aerostazione passeggeri
CUP: H84G22000030009
LOTTO L2 - Interventi per la security e la digitalizzazione
CUP: H86I22000390002
LOTTO L6 - Potenziamento delle reti di sottoservizi e impianti tecnologici
CUP: H84G22000060009

PROGETTO ESECUTIVO

LOTTO L1

IMPIANTI ELETTRICI E SPECIALI - STATO DI PROGETTO
Avancorpo - Schema a blocchi alimentazione avancorpo

GRUPPO DI PROGETTAZIONE
Raggruppamento Temporaneo di Professionisti

Direttore Tecnico e Responsabile integrazione prestazioni specialistiche: ing. Filippo Busola
Geologia: dott. Emanuele Fresia
Progettazione idraulica: ing. Alessandro Cacciatori
Project Manager: ing. Emanuela Perina
CSP: arch. Elisabeth Foroni

Direttore Tecnico: ing. Giambattista Parietti
Progettazione Specialistica Impianti:
ing. Marco Bergami
p.i. Daniele Togni
ing. Enrico Facchinetti

AERTEC

Direttore tecnico: ing. Aeronautico Carlos Berenguer López
Responsabile sistemi di trasporto:
ing. Pedro Tena Calderón

VALLE 3.0

Direttore tecnico: arch. Emanuela Valle
Progettazione architettonica:
arch. Maria Camilla Valle
arch. Leonardo Giovannozzi

incide

Direttore tecnico e progettazione strutturale:
ing. Gianluca Vallerini
Coordinatore progettazione strutture:
ing. Matteo Pagnozzi

CODICE ELABORATO								REVISIONE		
Fase	Lotto	Ambito	Disciplina	Tipo	Numero	Rev	Scala	Id.	Data	Descrizione
E	L1	04	ELE	SH	02	A		A	FEBBRAIO 2025	EMISSIONE
								B		
								C		
								D		
NOME FILE: AI015P-E-L1-04-ELE-SH-02-A								REDAZIONE:	R. Milesi	ETS

Visto del Committente: **Società Aeroportuale Calabrese S.p.A.**

INTERVENTO FACENTE PARTE DEL	IL RESPONSABILE DEL PROCEDIMENTO:	IL POST HOLDER DI AREA:
Contratto Istituzionale di Sviluppo "CIS VOLARE"	ing. Ferdinando Saracco	OPERATIONAL SERVICES MANAGER: Emilio Parrilla PASSENGER EXPERIENCE MANAGER: Sabrina Milleto PH PROGETTAZIONE: Ferdinando Saracco

Approvazione **ENAC:**